Juergens, Oliver - 04.11.2016 13:47 - NUR ZUR INFORMATION, PAUSE UNTERLIEGT NICHT DEM ÄNDERUNGSDIENST

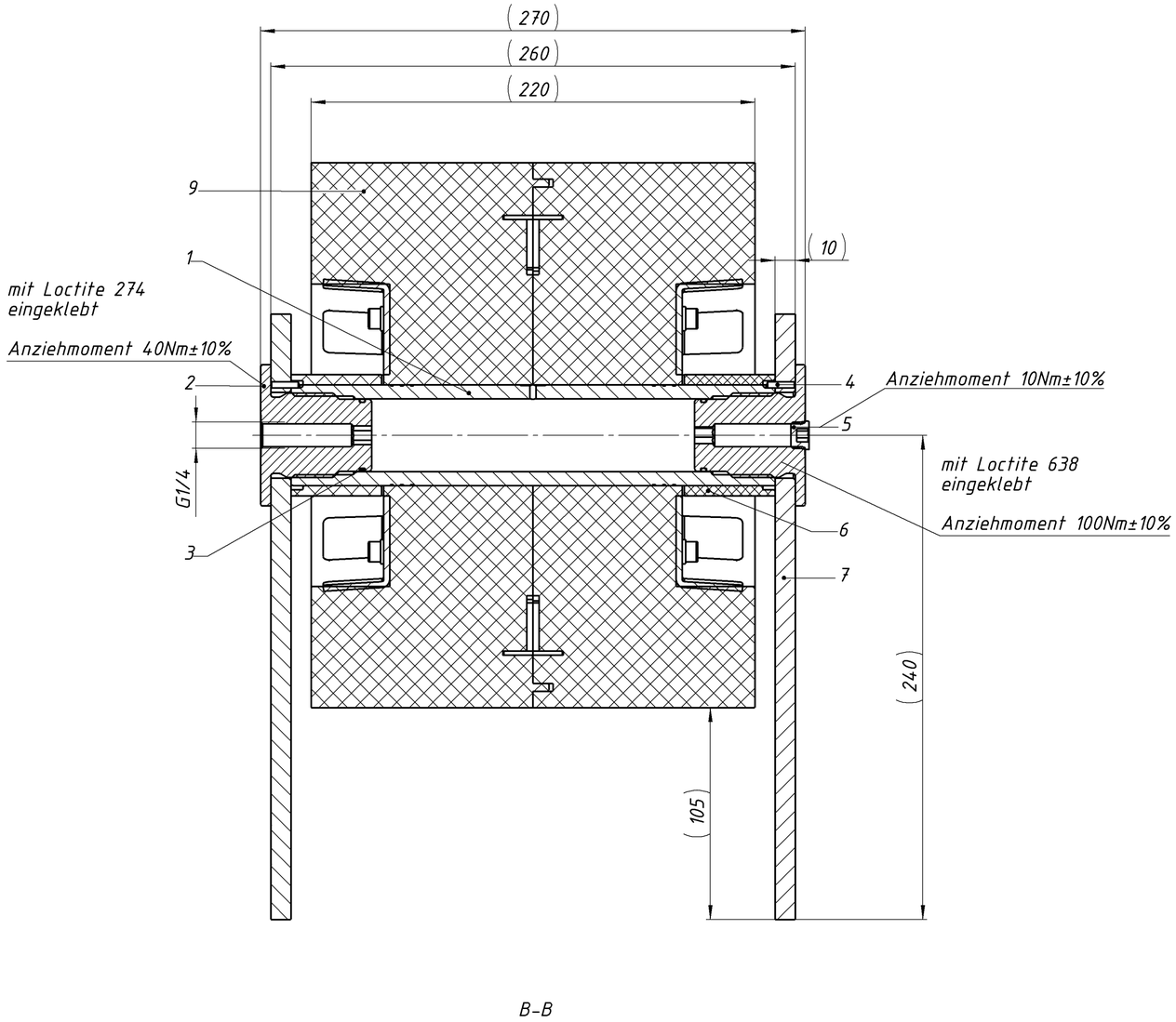

B-B

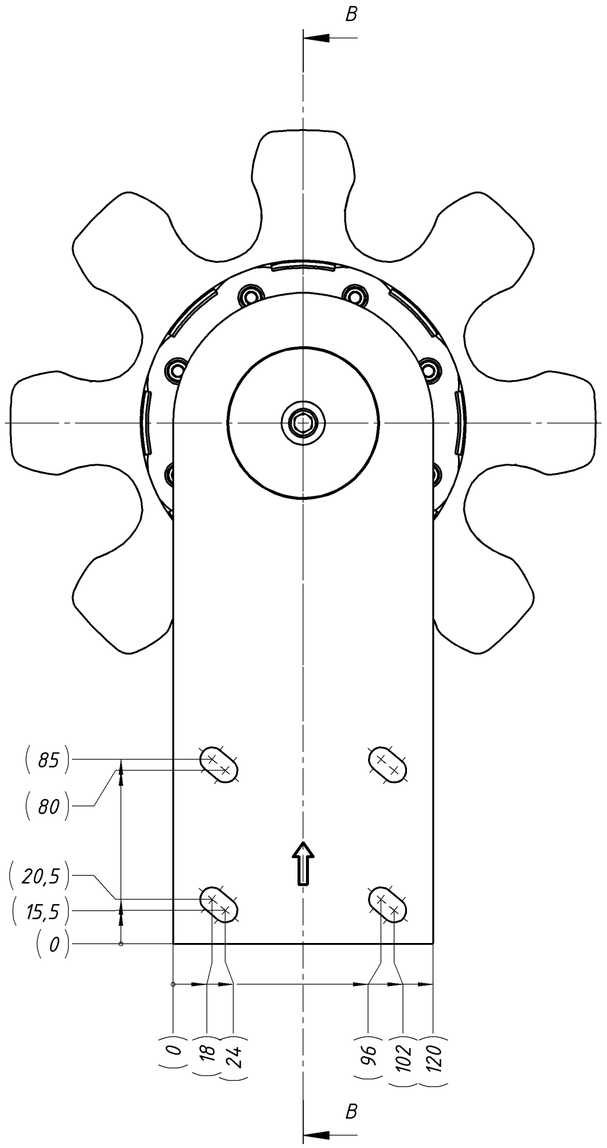

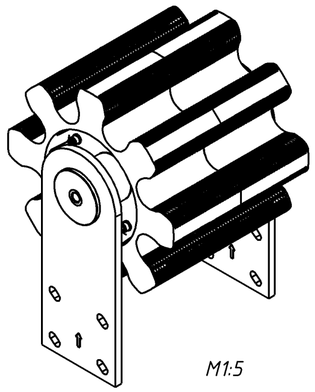

K			E			Oberflächen nach DIN ISO 1302	Alt	~	▽	▽▽	▽▽▽	▽▽▽▽
J			D				Neu	Rz100	Rz25	Rz6,3	Rz1
H			C								
G			B			Allgemeintoleranzen nach DIN ISO-mk in +/-mm		0,5-6	>6-30	>30-120	>120-400	>400-1000
F			A					0,1	0,2	0,3	0,5	0,8
Index	Datum	Name	Index	Datum	Name		Name	Datum	Werkstoff			
Volumen: Masse:		Kanten DIN 6784 -0,3 -0,1	ISO/128 Methode E			Konst.	Lorek	27.01.2010				
						Bearb.						
						Gepr.	S. Preßler	13.05.2011				

Benennung
SCHMIERR.PU KPL.Z=8;M=30;C=220 2 HALTER
LUBR.PINION,PU Z=8;M=30;C=220 2BRACKETS

Maßstab 1:2

LINCOLN®

Typ

Ersatz für:

Ersetzt durch:

Schutz-vermerk nach DIN 34 beachten

V-Nr.

Format A2

Blatt 1

Zeichnungs-Nr. / Sach-Nr. 626-77151-1

von 1

SW