OJUERGENS / 26.11.2009 / NUR ZUR INFORMATION, PAUSE UNTERLIEGT NICHT DEM ÄNDERUNGSDIENST

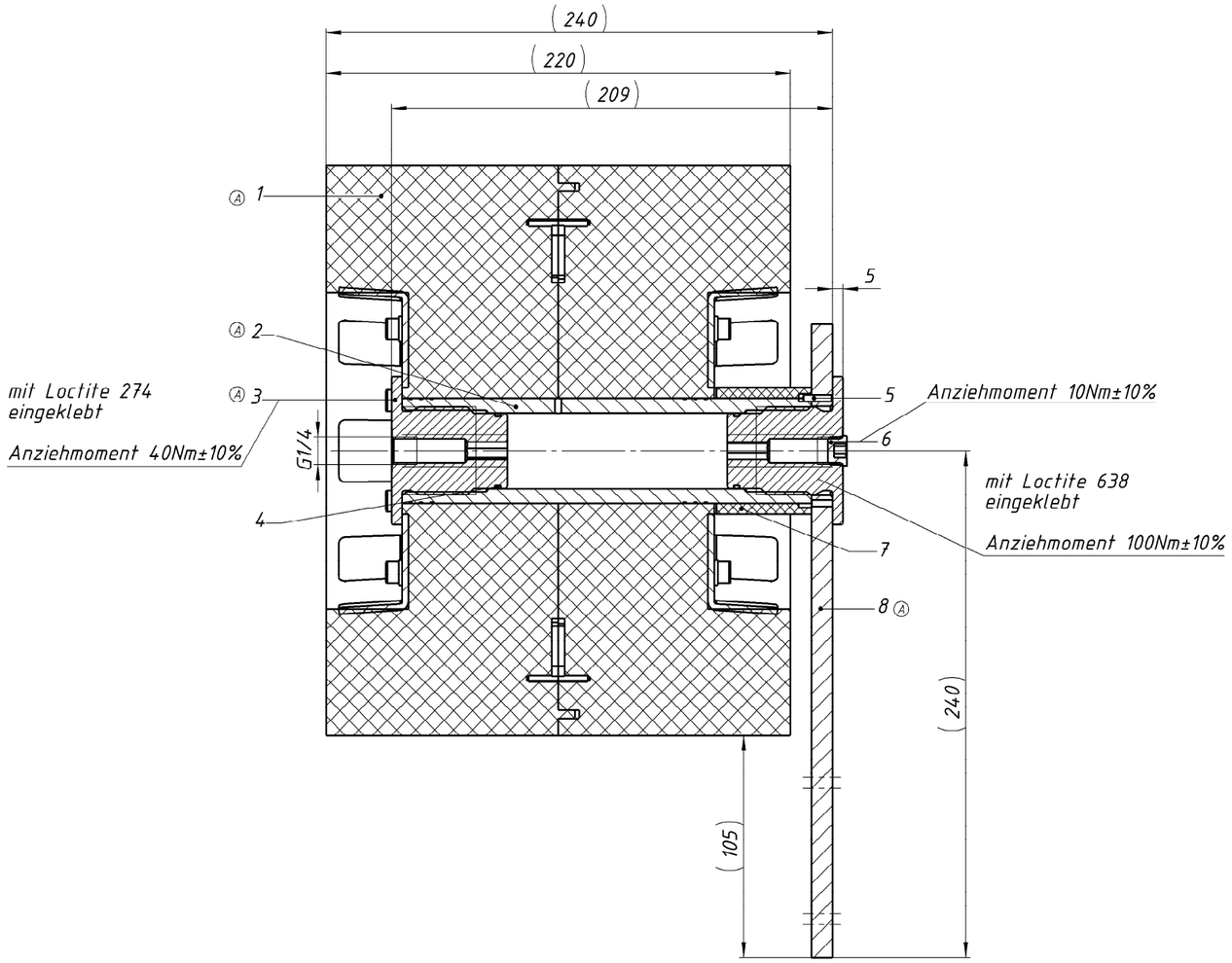

B-B

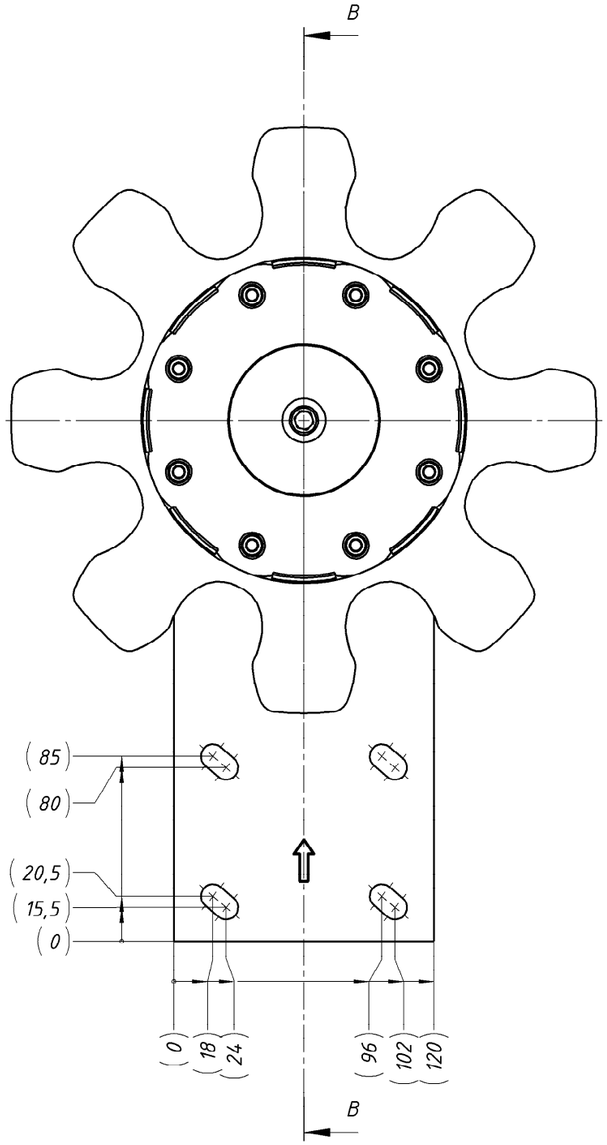

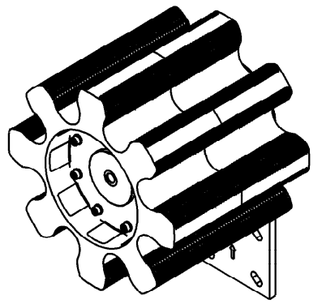

M1:5

Pos.	Stck.	Benennung					Sachnummer
K			E				
J			D				
H			C				
G			B				
F			A	10.06.08	Db		

Oberflächen nach DIN ISO 1302 — Alt: ~ ▽ ▽▽ ▽▽▽ ▽▽▽▽ — Neu: ✓ ✓Rz100 ✓Rz25 ✓Rz6,3 ✓Rz1

Allgemeintoleranzen nach DIN ISO-mk 2768 in +/-mm	0,5–6	>6–30	>30–120	>120–400	>400–1000
	0,1	0,2	0,3	0,5	0,8

Index	Datum	Name	Index	Datum	Name		Name	Datum	Werkstoff
Volumen:		Kanten DIN 6784 -0,3 -0,1		ISO/128 Methode E		Konst.	Db	03.04.08	
Masse:						Bearb.	Db	03.04.08	
						Gepr.	S. Preßler	11.06.2008	

Benennung

SCHMIERRITZEL,PU KPL.Z= 8;M=30;C=220
LUBR.PINION,PU ASSY. Z= 8;M=30;C=220

Maßstab 1:2 1:5

LINCOLN®

Typ	Schutzvermerk nach DIN 34 beachten	V-Nr.	Format	Blatt
Schmierritzel		V426.0260/0	A 2	
Ersatz für:		Zeichnungs-Nr. / Sach-Nr.		von
Ersetzt durch:		626-77014-1		SW