Juergens, Oliver - 25.10.2019 09:05 - NUR ZUR INFORMATION, PAUSE UNTERLIEGT NICHT DEM ANDERUNGSDIENST

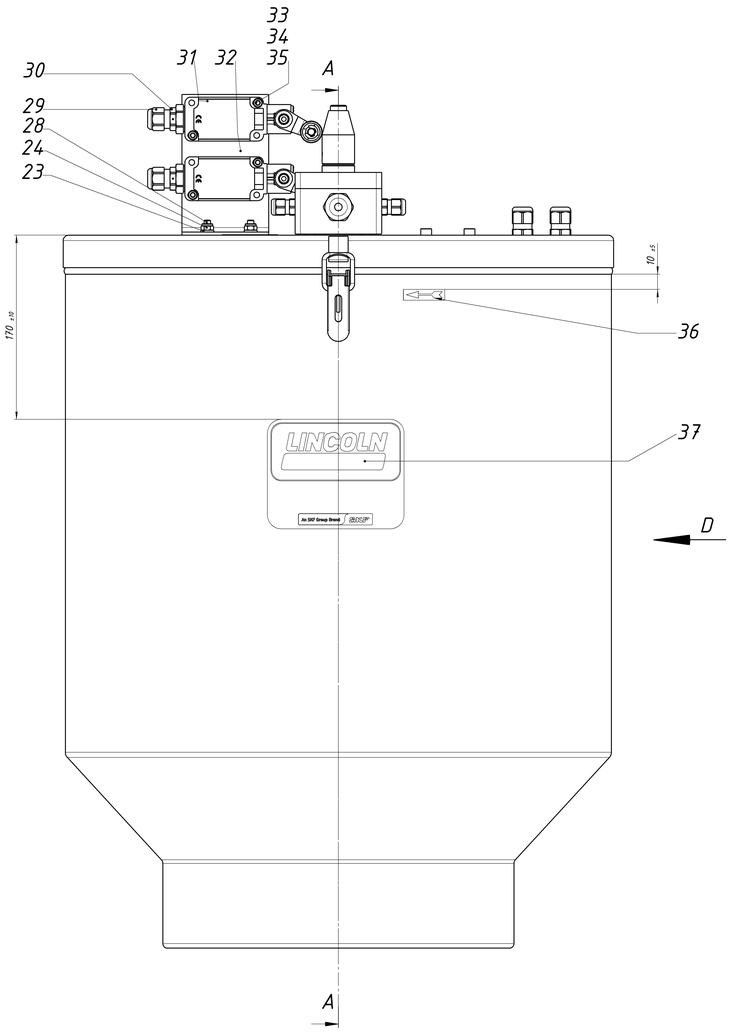

A-A (1 : 2)

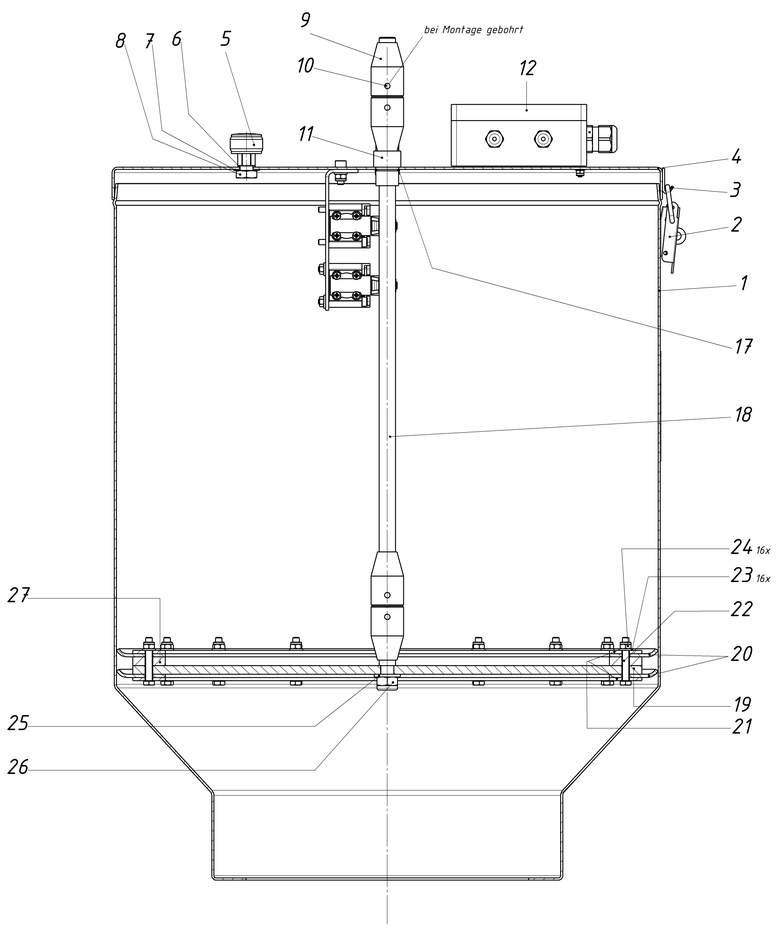

B-B (1 : 1)

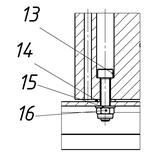

Ansicht D

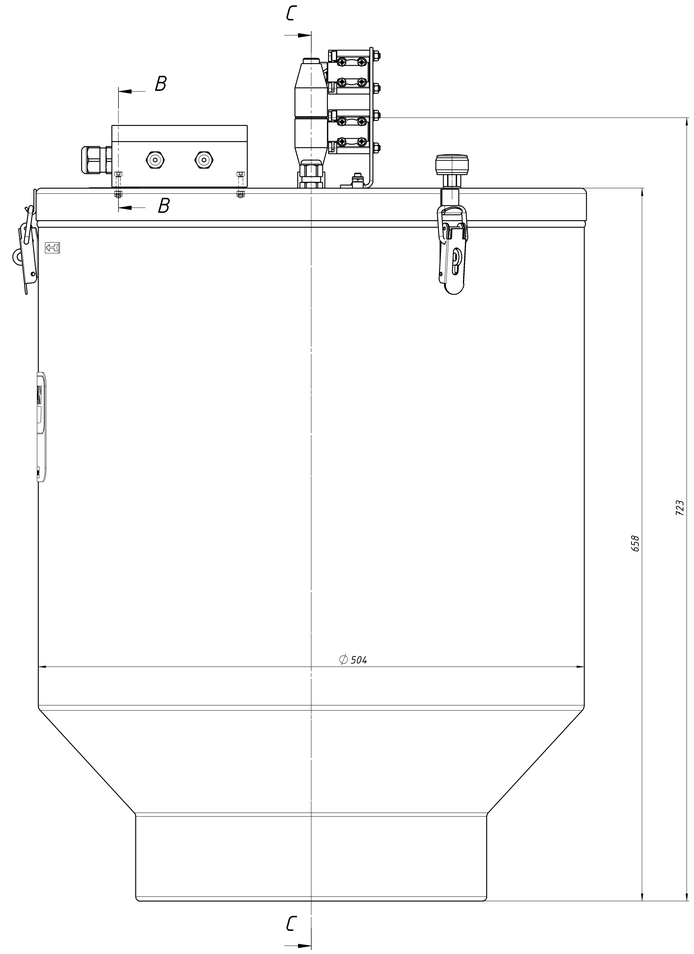

C-C (1 : 2)

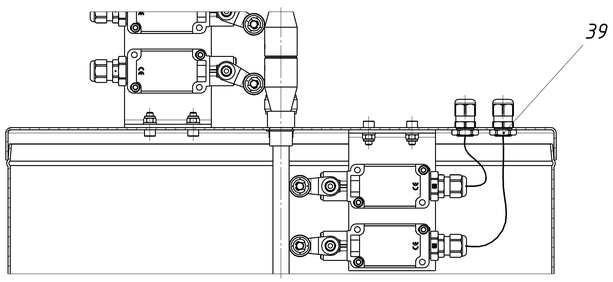

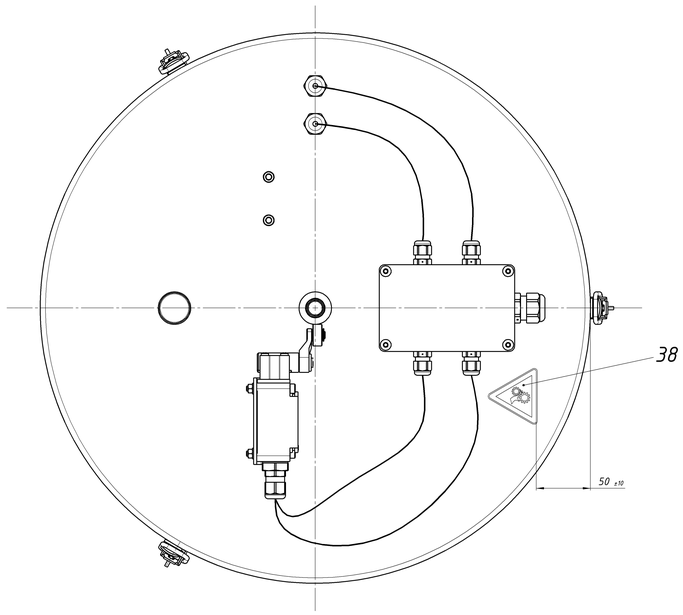

M1:5

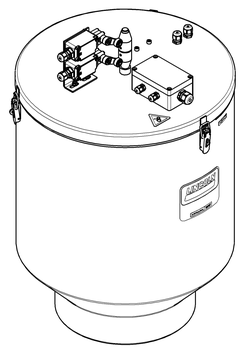

Deckel (innen und außen grundiert, außen (lackiert)

Behälter, Verschluß (außen grundiert u. lackiert)

grundiert 20µm

lackiert RAL 5002 30µm

Nach dem Lackieren unlackierte Behälterflächen mit Rostschutz konservieren

A-Zeichnung neu erstellt

Pos.	Stck.	Benennung					Sachnummer
K			E			Oberflächen nach DIN ISO 1302 Alt	~ ▽ ▽▽ ▽▽▽ ▽▽▽▽
J			D			Neu	Rz100 Rz25 Rz6,3 Rz1
H			C			Allgemeintoleranzen nach DIN ISO-mk 2768 in +/-mm	0,5-6 >6-30 >30-120 >120-400 >400-1000
G			B				0,1 0,2 0,3 0,5 0,8
F			A	18.12.08	Di		

Index	Datum	Name	Index	Datum	Name	20.11.1998	Name	Datum	Werkstoff
Volumen:		Kanten DIN ISO 13715	ISO/128 Methode 1			Erstellt	Di	12.12.2008	
Masse:						Geprüft	Pr	17.12.2008	
						Archiviert	C. Kantarc	14.10.2011	

Benennung

BEHAELTER 100XBFPP ZPU08,14,24

RESERVOIR 100XBFPP ZPU08,14,24

Maßstab 1:2 1:5

LINCOLN

Typ: ZPU 08,14,24

Ersatz für:

Ersetzt durch:

Schutzvermerk nach DIN 34 beachten

V-Nr.

Format A | Blatt 0

Zeichnungs-Nr. / Sach-Nr.: 605-36370-4

von SW