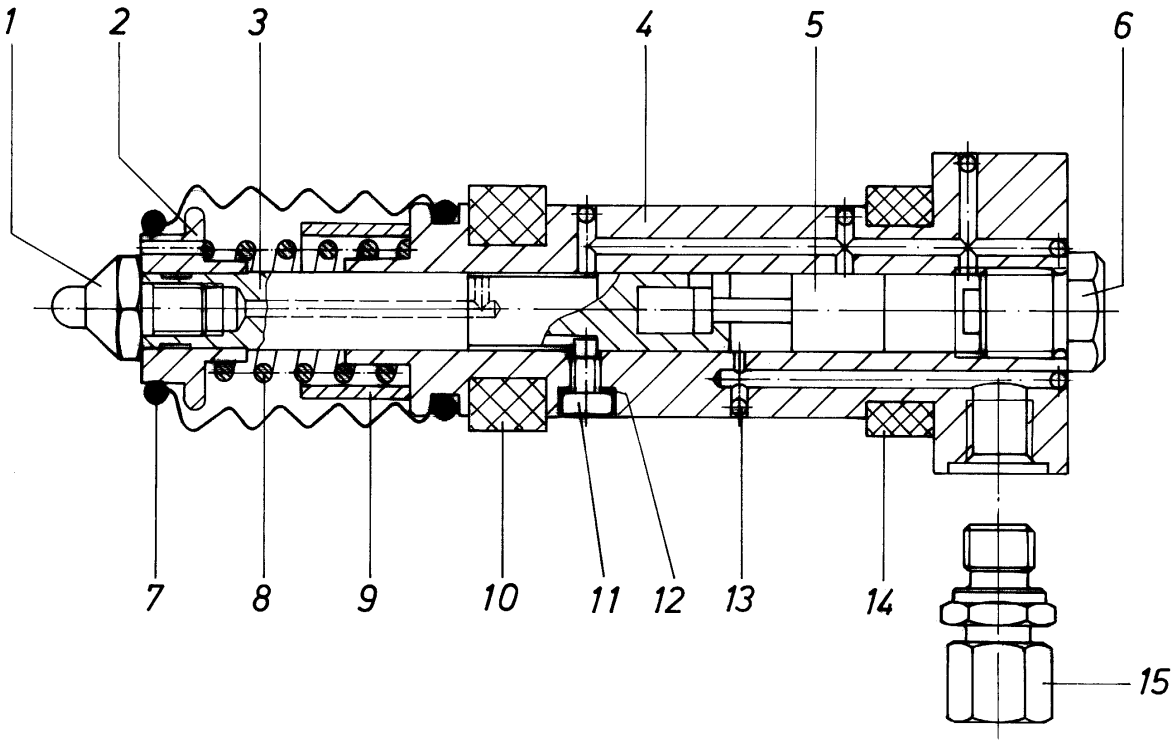

Stückliste	Seite/Variante	K	J	H	G	F	E	D	C	B	A
514-32154-1											

Änd Index	Datum	Name	verfilmt	Änd Index	Datum	Name	verfilmt

Erstverfilmt am:

Iso / 128
Methode E

Oberflächenzeichen mit zul. Rauhtiefe Rz in µm

$\sqrt{}$ $\sqrt{R_z 100}$ $\sqrt{R_z 25}$ $\sqrt{R_z 6{,}3}$ $\sqrt{R_z 1}$

Maße ohne Toleranzangabe nach ISO 2768-mittel

	Name	Datum	Werkstoff
Bearb.	EM	1. 9. 98	
Gepr.	Pr.	7. 9. 98	%
Norm			

Benennung
Schmierkopf, mit Mundstück, spitz
LUBR. HEAD ASSY W. FLUSH COUPLER

Typ Cobra 1 d

Entstanden aus:
Ersatz für: 514-31033-1
Ersetzt durch:

Schutzvermerk nach DIN 34 beachten

Maßstab 1:1

LINCOLN
D-69190 Walldorf

Format A 3 Bl. von

Zeichnungs-Nr. / Sach-Nr.
514-32154-1